15.27 Pimcor Symbo

Гайка шестигранная с мелкой резьбой

???????????? ??????

+48 58 55 40 410

Standards:

DIN 934~

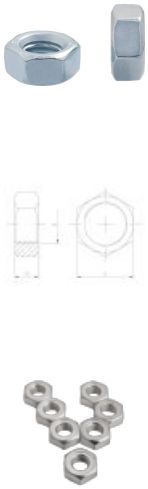

???????? (????????):

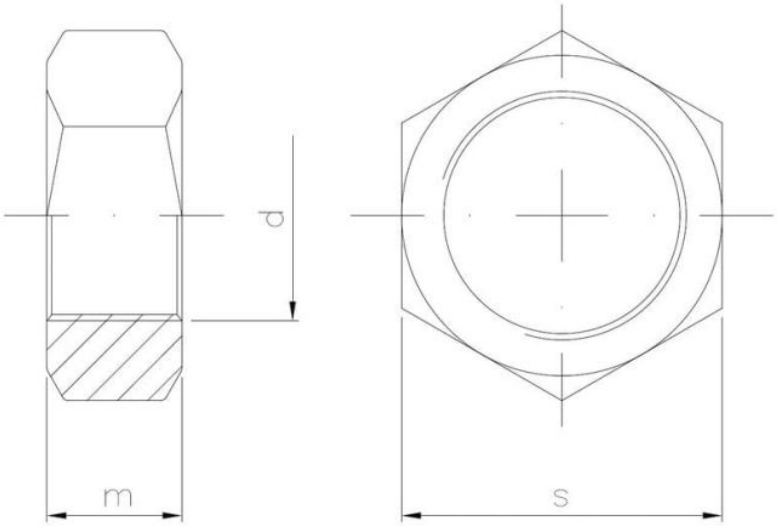

???????

Material index	d [mm]	m [mm]	s [mm]	Класс механических свойств	Вид покрытия	Jednostka r
1527060075B8D934T	M6	5.0	10	8	B (цинковое покрытие в белом цвете)	
1527080100B08IT	M8	6.5	13	8	B (цинковое покрытие в белом цвете)	
1527080100B8D934T	M8	6.5	13	8	B (цинковое покрытие в белом цвете)	
1527080100BD934T	M8	6.5	13	6	B (цинковое покрытие в белом цвете)	
1527080100S08D934T	M8	6.5	13	8	S (крепеж без покрытия)	
1527080100S10D934S	M8	6.5	13	10	S (крепеж без покрытия)	
1527080100S10D934T	M8	6.5	13	10	S (крепеж без покрытия)	
1527100100B08D934S	M10	8.0	17	8	B (цинковое покрытие в белом цвете)	
1527100100B10D934S	M10	8.0	17	10	B (цинковое покрытие в белом цвете)	
1527100100B10D934T	M10	8.0	17	10	B (цинковое покрытие в белом цвете)	
1527100100B8D934T	M10	8.0	17	8	B (цинковое покрытие в белом цвете)	
1527100100BD934T	M10	8.0	17	6	B (цинковое покрытие в белом цвете)	
1527100100S08D934S	M10	8.0	17	8	S (крепеж без покрытия)	
1527100100S08D934T	M10	8.0	17	8	S (крепеж без покрытия)	

Material index	d [mm]	m [mm]	s [mm]	Класс механических свойств	Вид покрытия	Jednostka r
1527100100S10D934T	M10	8.0	17	10	S (крепеж без покрытия)	
1527100125B08D934S	M10	8.0	17	8	B (цинковое покрытие в белом цвете)	
1527100125B10D934S	M10	8.0	17	10	B (цинковое покрытие в белом цвете)	
1527100125B10D934T	M10	8.0	17	10	B (цинковое покрытие в белом цвете)	
1527100125B8D934T	M10	8.0	17	8	B (цинковое покрытие в белом цвете)	
1527100125B8LD934T	M10	8.0	17	8	B (цинковое покрытие в белом цвете)	
1527100125S10D934S	M10	8.0	17	10	S (крепеж без покрытия)	SZT
1527100125S10D934T	M10	8.0	17	10	S (крепеж без покрытия)	
1527120100B08D934S	M12	10.0	19	8	B (цинковое покрытие в белом цвете)	
1527120100B8D934T	M12	10.0	19	8	B (цинковое покрытие в белом цвете)	
1527120125B08D934S	M12	10.0	19	8	B (цинковое покрытие в белом цвете)	
1527120125B10D934S	M12	10.0	19	10	B (цинковое покрытие в белом цвете)	
1527120125B10D934T	M12	10.0	19	10	B (цинковое покрытие в белом цвете)	
1527120125B8D934T	M12	10.0	19	8	B (цинковое покрытие в белом цвете)	
1527120125S08D934T	M12	10.0	19	8	S (крепеж без покрытия)	
1527120125S10D934K	M12	10.0	19	10	S (крепеж без покрытия)	
1527120125S10D934S	M12	10.0	19	10	S (крепеж без покрытия)	SZT
1527120125S10D934T	M12	10.0	19	10	S (крепеж без покрытия)	
1527120150B08D934S	M12	10.0	19	8	B (цинковое покрытие в белом цвете)	
1527120150B08D934T	M12	10.0	19	8	B (цинковое покрытие в белом цвете)	
1527120150B10D934K	M12	10.0	19	10	B (цинковое покрытие в белом цвете)	
1527120150B10D934S	M12	10.0	19	10	B (цинковое покрытие в белом цвете)	
1527120150B10D934T	M12	10.0	19	10	B (цинковое покрытие в белом цвете)	
1527120150B8D934T	M12	10.0	19	8	B (цинковое покрытие в белом цвете)	
1527120150B8LD934T	M12	10.0	19	8	B (цинковое покрытие в белом цвете)	
1527120150R10D934T	M12	10.0	19	10	R (Геомет)	
1527120150S08D934T	M12	10.0	19	8	S (крепеж без покрытия)	
1527120150S10D934S	M12	10.0	19	10	S (крепеж без покрытия)	
1527120150S10D934T	M12	10.0	19	10	S (крепеж без покрытия)	
1527120175S10D934S	M12	10.0	19	10	S (крепеж без покрытия)	
1527140125B08D934S	M14	11.0	22	8	B (цинковое покрытие в белом цвете)	
1527140125B10D934K	M14	11.0	22	10	B (цинковое покрытие в белом цвете)	
1527140125S08D934S	M14	11.0	22	8	S (крепеж без покрытия)	
1527140125S10D934S	M14	11.0	22	10	S (крепеж без покрытия)	
1527140125S10D934T	M14	11.0	22	10	S (крепеж без покрытия)	
1527140150B08D934S	M14	11.0	22	8	B (цинковое покрытие в белом цвете)	
1527140150B10D934S	M14	11.0	22	10	B (цинковое покрытие в белом цвете)	
1527140150B10D934T	M14	11.0	22	10	B (цинковое покрытие в белом цвете)	
1527140150B8D934T	M14	11.0	22	8	B (цинковое покрытие в белом цвете)	

Material index	d [mm]	m [mm]	s [mm]	Класс механических свойств	Вид покрытия	Jednostka r
1527140150R10D934T	M14	11.0	22	10	R (Геомет)	
1527140150S08D934K	M14	11.0	22	8	S (крепеж без покрытия)	
1527140150S08D934S	M14	11.0	22	8	S (крепеж без покрытия)	
1527140150S08D934T	M14	11.0	22	8	S (крепеж без покрытия)	
1527140150S10D934K	M14	11.0	22	10	S (крепеж без покрытия)	
1527140150S10D934S	M14	11.0	22	10	S (крепеж без покрытия)	SZT
1527140150S10D934T	M14	11.0	22	10	S (крепеж без покрытия)	
1527140150S12D934T	M14	11.0	22	12	S (крепеж без покрытия)	
1527140200S10D934S	M14	11.0	22	10	S (крепеж без покрытия)	
1527160125B10D934S	M16	13.0	24	10	B (цинковое покрытие в белом цвете)	
1527160150B08D934K	M16	13.0	24	8	B (цинковое покрытие в белом цвете)	
1527160150B08D934S	M16	13.0	24	8	B (цинковое покрытие в белом цвете)	
1527160150B10D934K	M16	13.0	24	10	B (цинковое покрытие в белом цвете)	
1527160150B10D934S	M16	13.0	24	10	B (цинковое покрытие в белом цвете)	
1527160150B10D934T	M16	13.0	24	10	B (цинковое покрытие в белом цвете)	
1527160150B8D934T	M16	13.0	24	8	B (цинковое покрытие в белом цвете)	
1527160150B8LD934T	M16	13.0	24	8	B (цинковое покрытие в белом цвете)	
1527160150BD934K	M16	13.0	24	6	B (цинковое покрытие в белом цвете)	
1527160150R10D934T	M16	13.0	24	10	R (Геомет)	
1527160150S08D934K	M16	13.0	24	8	S (крепеж без покрытия)	
1527160150S08D934S	M16	13.0	24	8	S (крепеж без покрытия)	
1527160150S08D934T	M16	13.0	24	8	S (крепеж без покрытия)	
1527160150S10D934S	M16	13.0	24	10	S (крепеж без покрытия)	SZT
1527160150S10D934T	M16	13.0	24	10	S (крепеж без покрытия)	
1527160150S12D934T	M16	13.0	24	12	S (крепеж без покрытия)	
1527180150B08D934S	M18	15.0	27	8	B (цинковое покрытие в белом цвете)	
1527180150B08D934T	M18	15.0	27	8	B (цинковое покрытие в белом цвете)	
1527180150B10D934K	M18	15.0	27	10	B (цинковое покрытие в белом цвете)	
1527180150B10D934S	M18	15.0	27	10	B (цинковое покрытие в белом цвете)	
1527180150B10D934T	M18	15.0	27		B (цинковое покрытие в белом цвете)	
1527180150B8D934T	M18	15.0	27	8	B (цинковое покрытие в белом цвете)	
1527180150R10D934T	M18	15.0	27	10	B (цинковое покрытие в белом цвете)	
1527180150R8D934T	M18	15.0	27	8	R (Геомет)	
1527180150S08D934S	M18	15.0	27	8	S (крепеж без покрытия)	
1527180150S08D934T	M18	15.0	27	8	S (крепеж без покрытия)	
1527180150S10D934K	M18	15.0	27	10	S (крепеж без покрытия)	
1527180150S10D934S	M18	15.0	27	10	S (крепеж без покрытия)	
1527180150S10D934T	M18	15.0	27	10	S (крепеж без покрытия)	
1527180200B8D934T	M18	15.0	27	8	B (цинковое покрытие в белом цвете)	

Material index	d [mm]	m [mm]	s [mm]	Класс механических свойств	Вид покрытия	Jednostka r
1527200150B08D934K	M20	16.0	30	8	B (цинковое покрытие в белом цвете)	KG
1527200150B08D934S	M20	16.0	30	8	B (цинковое покрытие в белом цвете)	
1527200150B08D934T	M20	16.0	30	8	B (цинковое покрытие в белом цвете)	
1527200150B10D934K	M20	16.0	30	10	B (цинковое покрытие в белом цвете)	
1527200150B10D934S	M20	16.0	30	10	B (цинковое покрытие в белом цвете)	
1527200150B10D934T	M20	16.0	30	10	B (цинковое покрытие в белом цвете)	
1527200150B8D934T	M20	16.0	30	8	B (цинковое покрытие в белом цвете)	
1527200150B8LD934T	M20	16.0	30	8	B (цинковое покрытие в белом цвете)	
1527200150BD934K	M20	16.0	30	6	B (цинковое покрытие в белом цвете)	
1527200150R10D934T	M20	16.0	30	10	R (Геомет)	
1527200150S08D934T	M20	16.0	30	8	S (крепеж без покрытия)	
1527200150S10D934S	M20	16.0	30	10	S (крепеж без покрытия)	SZT
1527200150S10D934T	M20	16.0	30	10	S (крепеж без покрытия)	
1527200150S12D934T	M20	16.0	30	12	S (крепеж без покрытия)	
1527200200B8D934T	M20	16.0	30	8	B (цинковое покрытие в белом цвете)	
1527200200S08D934T	M20	16.0	30	8	S (крепеж без покрытия)	
1527200200S10D934S	M20	16.0	30	10	S (крепеж без покрытия)	
1527220150B08D934S	M22	18.0	32	8	B (цинковое покрытие в белом цвете)	
1527220150B08D934T	M22	18.0	32	8	B (цинковое покрытие в белом цвете)	
1527220150B10D934T	M22	18.0	32	10	B (цинковое покрытие в белом цвете)	
1527220150B8D934T	M22	18.0	32	8	B (цинковое покрытие в белом цвете)	
1527220150R10D934T	M22	18.0	32	10	R (Геомет)	
1527220150S08D934T	M22	18.0	32	8	S (крепеж без покрытия)	
1527220150S10D934S	M22	18.0	32	10	S (крепеж без покрытия)	
1527220150S10D934T	M22	18.0	32	10	S (крепеж без покрытия)	
1527220200B8D934T	M22	18.0	32	8	B (цинковое покрытие в белом цвете)	
1527220200S10D934S	M22	18.0	32	10	S (крепеж без покрытия)	
1527240150B08D934K	M24	19.0	36	8	B (цинковое покрытие в белом цвете)	
1527240150B08D934S	M24	19.0	36	8	B (цинковое покрытие в белом цвете)	
1527240150B10D934T	M24	19.0	36	10	B (цинковое покрытие в белом цвете)	
1527240150B8D934T	M24	19.0	36	8	B (цинковое покрытие в белом цвете)	
1527240150B8LD934T	M24	19.0	36	8	B (цинковое покрытие в белом цвете)	
1527240150BD934K	M24	19.0	36	6	B (цинковое покрытие в белом цвете)	
1527240150S08D934S	M24	19.0	36	8	S (крепеж без покрытия)	
1527240150S08D934T	M24	19.0	36	8	S (крепеж без покрытия)	
1527240150S10D934S	M24	19.0	36	10	S (крепеж без покрытия)	
1527240200B08D934S	M24	19.0	36	8	B (цинковое покрытие в белом цвете)	
1527240200B10D934S	M24	19.0	36	10	B (цинковое покрытие в белом цвете)	
1527240200B10D934T	M24	19.0	36	10	B (цинковое покрытие в белом цвете)	

Material index	d [mm]	m [mm]	s [mm]	Класс механических свойств	Вид покрытия	Jednostka r
1527240200B8D934T	M24	19.0	36	8	B (цинковое покрытие в белом цвете)	
1527240200B8LD934T	M24	19.0	36	8	B (цинковое покрытие в белом цвете)	
1527240200R10D934T	M24	19.0	36	10	R (Геомет)	
1527240200S08D934T	M24	19.0	36	8	S (крепеж без покрытия)	
1527240200S10D934S	M24	19.0	36	10	S (крепеж без покрытия)	
1527240200S10D934T	M24	19.0	36	10	S (крепеж без покрытия)	
1527270150B08D934S	M27	22.0	41	8	B (цинковое покрытие в белом цвете)	
1527270150B8D934T	M27	22.0	41	8	B (цинковое покрытие в белом цвете)	
1527270150S10D934S	M27	22.0	41	10	S (крепеж без покрытия)	
1527270150S10D934T	M27	22.0	41	10	S (крепеж без покрытия)	
1527270200B08D934S	M27	22.0	41	8	B (цинковое покрытие в белом цвете)	
1527270200B10D934T	M27	22.0	41	10	B (цинковое покрытие в белом цвете)	
1527270200B8D934T	M27	22.0	41	8	B (цинковое покрытие в белом цвете)	
1527270200R10D934T	M27	22.0	41	10	R (Геомет)	
1527270200S08D934S	M27	22.0	41	8	S (крепеж без покрытия)	
1527270200S08D934T	M27	22.0	41	8	S (крепеж без покрытия)	
1527270200S10D934S	M27	22.0	41	10	S (крепеж без покрытия)	
1527270200S10D934T	M27	22.0	41	10	S (крепеж без покрытия)	
1527300150B08D934S	M30	24.0	46	8	B (цинковое покрытие в белом цвете)	
1527300150B08D934T	M30	24.0	46	8	B (цинковое покрытие в белом цвете)	
1527300150B8D934T	M30	24.0	46	8	B (цинковое покрытие в белом цвете)	
1527300150S10D934S	M30	24.0	46	10	S (крепеж без покрытия)	
1527300200B08D934S	M30	24.0	46	8	B (цинковое покрытие в белом цвете)	
1527300200B08D934T	M30	24.0	46	8	B (цинковое покрытие в белом цвете)	
1527300200B10D934T	M30	24.0	46	10	B (цинковое покрытие в белом цвете)	
1527300200B8D934T	M30	24.0	46	8	B (цинковое покрытие в белом цвете)	
1527300200R10D934S	M30	24.0	46	10	R (Геомет)	
1527300200R10D934T	M30	24.0	46	10	R (Геомет)	
1527300200R8D934T	M30	24.0	46	8	R (Геомет)	
1527300200S08D934T	M30	24.0	46	8	S (крепеж без покрытия)	
1527300200S10D934K	M30	24.0	46	10	S (крепеж без покрытия)	
1527300200S10D934S	M30	24.0	46	10	S (крепеж без покрытия)	
1527300200S10D934T	M30	24.0	46	10	S (крепеж без покрытия)	
1527330150B8D934T	M33	26.0	50	8	B (цинковое покрытие в белом цвете)	
1527330200B08D934S	M33	26.0	50	8	B (цинковое покрытие в белом цвете)	
1527330200B8D934T	M33	26.0	50	8	B (цинковое покрытие в белом цвете)	
1527330200S08D934T	M33	26.0	50	8	S (крепеж без покрытия)	
1527330200S10D934T	M33	26.0	50	10	S (крепеж без покрытия)	
1527360150B8D934T	M36	29.0	55	8	B (цинковое покрытие в белом цвете)	

Material index	d [mm]	m [mm]	s [mm]	Класс механических свойств	Вид покрытия	Jednostka r
1527360200B8D934T	M36	29.0	55	8	B (цинковое покрытие в белом цвете)	
1527360200S08D934T	M36	29.0	55	8	S (крепеж без покрытия)	
1527360300B08D934S	M36	29.0	55	8	B (цинковое покрытие в белом цвете)	
1527360300B10D934T	M36	29.0	55	10	B (цинковое покрытие в белом цвете)	
1527360300B8D934T	M36	29.0	55	8	B (цинковое покрытие в белом цвете)	
1527360300S08D934T	M36	29.0	55	8	S (крепеж без покрытия)	
1527360300S10D934S	M36	29.0	55	10	S (крепеж без покрытия)	
1527360300S10D934T	M36	29.0	55	10	S (крепеж без покрытия)	
1527390300B08D934S	M39	31.0	60	8	B (цинковое покрытие в белом цвете)	
1527390300B8D934T	M39	31.0	60	8	B (цинковое покрытие в белом цвете)	
1527390300S10D934S	M39	31.0	60	10	S (крепеж без покрытия)	
1527390300S10D934T	M39	31.0	60	10	S (крепеж без покрытия)	
1527420150S08D934T	M42	34.0	65	8	S (крепеж без покрытия)	
1527420300B08D934S	M42	34.0	65	8	B (цинковое покрытие в белом цвете)	
1527420300B10D934T	M42	34.0	65	10	B (цинковое покрытие в белом цвете)	
1527420300B8D934T	M42	34.0	65	8	B (цинковое покрытие в белом цвете)	
1527420300S08D934T	M42	34.0	65	8	S (крепеж без покрытия)	
1527420300S10D934T	M42	34.0	65	10	S (крепеж без покрытия)	
1527450150S06D934S	M45	36.0	70	6	S (крепеж без покрытия)	
1527480200S08D934T	M48	38.0	75	8	S (крепеж без покрытия)	
1527480300B08D934S	M48	38.0	75	8	B (цинковое покрытие в белом цвете)	
1527480300B10D934T	M48	38.0	75	10	B (цинковое покрытие в белом цвете)	
1527480300B8D934T	M48	38.0	75	8	B (цинковое покрытие в белом цвете)	
1527480300S08D934T	M48	38.0	75	8	S (крепеж без покрытия)	
1527520300B08D934S	M52	42.0	80	8	B (цинковое покрытие в белом цвете)	
1527560400S08D934T	M56	45.0	85	8	S (крепеж без покрытия)	
1527600400S08D934S	M60	48.0	90	8	S (крепеж без покрытия)	
1527600400S08D934T	M60	48.0	90	8	S (крепеж без покрытия)	
1527640400S08D934T	M64	51.0	95	8	S (крепеж без покрытия)	
1527680400S08D934S	M68	54.0	100	8	S (крепеж без покрытия)	
1527680400S08D934T	M68	54.0	100	8	S (крепеж без покрытия)	
1527720400S08D934T	M72	58.0	105	8	S (крепеж без покрытия)	
1527760400S08D934T	M76	61.0	110	8	S (крепеж без покрытия)	
1527TESTS						