15.46 NRM-B Муфта ввинчиваемая с шестигранным углублением и коническим фланцем, тип B

???????????? ??????

+48 58 55 40 410

???????? (????????):

B

ЦИНКОВОЕ ПОКРЫТИЕ В БЕЛОМ ЦВЕТЕ

???????? (??? ?????):

A

ЦИНКОВОЕ ПОКРЫТИЕ В ЖЕЛТОМ ЦВЕТЕ

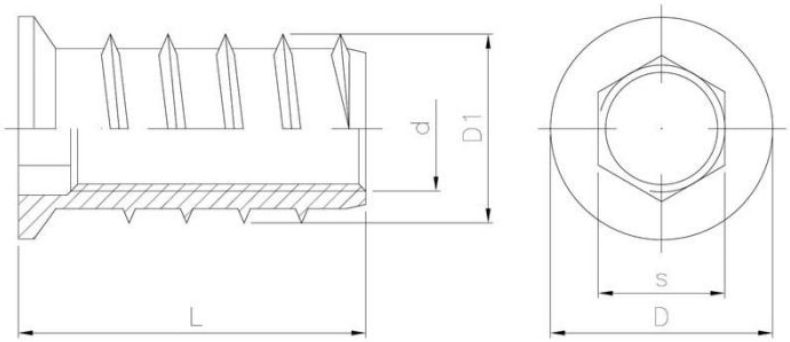

???????

Material index	d [mm]	L [mm]	D [mm]	D1 [mm]	s [mm]	Вид покрытия
1546060100012BF16T						
1546060100012BK						
1546060100012BT	M6	12	12	10	6	B (цинковое покрытие в белом цвете)
1546060100013AT						
1546060100013BF19T						
1546060100013BK						
1546060100013BMT						
1546060100013BT	M6	13	12	10	6	B (цинковое покрытие в белом цвете)
1546060100014BT	M6	14	12	10	6	B (цинковое покрытие в белом цвете)
1546060100015AT						
1546060100015BK						
1546060100015BT	M6	15	12	10	6	B (цинковое покрытие в белом цвете)
1546060100017AT						
1546060100017BT	M6	17	12	10	6	B (цинковое покрытие в белом цвете)
1546060100017CT						
1546060100020BK						

Material index	d [mm]	L [mm]	D [mm]	D1 [mm]	s [mm]	Вид покрытия
1546060100020BT	M6	20	12	10	6	B (цинковое покрытие в белом цвете)
1546060100024BF03T						
1546060100024BF19T						
1546060100024BT	M6	24	12	10	6	B (цинковое покрытие в белом цвете)
1546080120013BT						
1546080120015AT						
1546080120015BK						
1546080120015BT	M8	15	14	12	8	B (цинковое покрытие в белом цвете)
1546080120017BT	M8	17	14	12	8	B (цинковое покрытие в белом цвете)
1546080120020B5T						
1546080120020BK						
1546080120020BMT	M8	20	14	12	8	B (цинковое покрытие в белом цвете)
1546080120020BT	M8	20	14	12	8	B (цинковое покрытие в белом цвете)
1546080120024BMT	M8	24	14	12	8	B (цинковое покрытие в белом цвете)
1546080120024BT	M8	24	14	12	8	B (цинковое покрытие в белом цвете)
1546080120028BT						
1546100150020BK						
1546100150020BT	M10	20	17	15	10	B (цинковое покрытие в белом цвете)
1546100150025BT	M10	25	17	15	10	B (цинковое покрытие в белом цвете)
1546TESTS						