15.03 N6N

Гайка шестигранная низкая

??????????? ??????

+48 58 55 40 410

Standards:

DIN 439
ISO 4035
PN-M 82153

???????? (????????): B — цинковое покрытие в белом цвете

???????? (??? ?????): A — цинковое покрытие в желтом цвете; C — цинковое покрытие в черном цвете; N — никелевое покрытие

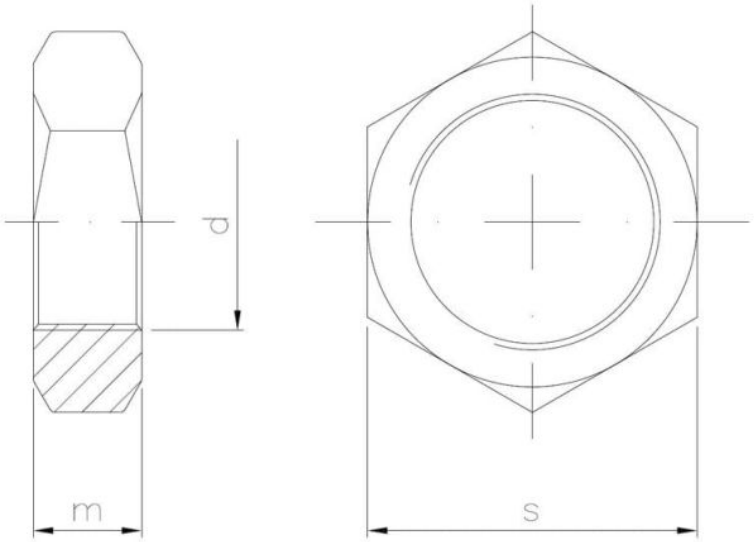

???????

Material index	d [mm]	m [mm]	s [mm]	Вид покрытия
1503020B04D439T	M2	1.2	4.0	B (цинковое покрытие в белом цвете)
1503020MD439T	M2	1.2	4.0	M (латунированное покрытие)
1503020S04D439T	M2	1.2	4.0	S (крепеж без покрытия)
1503025B04D439T	M2.5	1.6	5.0	B (цинковое покрытие в белом цвете)
1503025BD439T	M2.5	1.6	5.0	B (цинковое покрытие в белом цвете)
1503025S04D439T	M2.5	1.6	5.0	S (крепеж без покрытия)
1503030B04D439T	M3	1.8	5.5	B (цинковое покрытие в белом цвете)
1503030BD439BT	M3	1.8	5.5	B (цинковое покрытие в белом цвете)
1503030BD439T	M3	1.8	5.5	B (цинковое покрытие в белом цвете)
1503030BG804D439T	M3	1.8	5.5	BG8 - ocynk biały 8 mikronów
1503030MD439T	M3	1.8	5.5	M (латунированное покрытие)
1503030MND439T	M3	1.8	5.5	MN - mosiądz niklowany
1503030S04D439T	M3	1.8	5.5	S (крепеж без покрытия)
1503030SD439T	M3	1.8	5.5	S (крепеж без покрытия)

Material index	d [mm]	m [mm]	s [mm]	Вид покрытия
1503035BD439T	M3.5	2.0	6.0	B (цинковое покрытие в белом цвете)
1503035SD439T	M3.5	2.0	6.0	S (крепеж без покрытия)
1503040B04D439T	M4	2.2	7.0	B (цинковое покрытие в белом цвете)
1503040BD439T	M4	2.2	7.0	B (цинковое покрытие в белом цвете)
1503040BG804D439T	M4	2.2	7.0	BG8 - ocynk biały 8 mikronów
1503040MD439T	M4	2.2	7.0	M (латунированное покрытие)
1503040MND439T	M4	2.2	7.0	MN - mosiądz niklowany
1503040S04D439T	M4	2.2	7.0	S (крепеж без покрытия)
1503050B04D439T	M5	2.7	8.0	B (цинковое покрытие в белом цвете)
1503050BD439T	M5	2.7	8.0	B (цинковое покрытие в белом цвете)
1503050BG804D439T	M5	2.7	8.0	BG8 - ocynk biały 8 mikronów
1503050CD439T	M5	2.7	8.0	C (цинковое покрытие в черном цвете)
1503050MD439T	M5	2.7	8.0	M (латунированное покрытие)
1503050MND439T	M5	2.7	8.0	MN - mosiądz niklowany
1503050S04D439T	M5	2.7	8.0	S (крепеж без покрытия)
1503060AD439T	M6	3.2	10.0	A (цинковое покрытие в желтом цвете)
1503060B04D439T	M6	3.2	10.0	B (цинковое покрытие в белом цвете)
1503060B04LD934T	M6	3.2	10.0	B (цинковое покрытие в белом цвете)
1503060BD439T	M6	3.2	10.0	B (цинковое покрытие в белом цвете)
1503060BG804D439T	M6	3.2	10.0	BG8 - ocynk biały 8 mikronów
1503060CD439T	M6	3.2	10.0	C (цинковое покрытие в черном цвете)
1503060MD439T	M6	3.2	10.0	M (латунированное покрытие)
1503060MND439T	M6	3.2	10.0	MN - mosiądz niklowany
1503060R404D439T	M6	3.2	10.0	R4 - ocynk płatkowy
1503060S04D439T	M6	3.2	10.0	S (крепеж без покрытия)
1503060SD439T	M6	3.2	10.0	S (крепеж без покрытия)
1503080B04D439T	M8	5.0	13.0	B (цинковое покрытие в белом цвете)
1503080B04LD934T	M8	5.0	13.0	B (цинковое покрытие в белом цвете)
1503080B05D439T	M8	5.0	13.0	B (цинковое покрытие в белом цвете)
1503080BD439K	M8	5.0	13.0	B (цинковое покрытие в белом цвете)
1503080BD439T	M8	5.0	13.0	B (цинковое покрытие в белом цвете)
1503080BG804D439T	M8	5.0	13.0	BG8 - ocynk biały 8 mikronów
1503080CD439T	M8	5.0	13.0	C (цинковое покрытие в черном цвете)
1503080G04D439T	M8	5.0	13.0	G (горячее цинкование)
1503080MD439T	M8	5.0	13.0	M (латунированное покрытие)
1503080MND439T	M8	5.0	13.0	MN - mosiądz niklowany
1503080R404D439T	M8	5.0	13.0	R4 - ocynk płatkowy
1503080S04D439T	M8	5.0	13.0	S (крепеж без покрытия)
1503100B04D439T	M10	6.0	17.0	B (цинковое покрытие в белом цвете)

Material index	d [mm]	m [mm]	s [mm]	Вид покрытия
1503100B04LD439T	M10	6.0	17.0	B (цинковое покрытие в белом цвете)
1503100B04LD934T	M10	6.0	17.0	B (цинковое покрытие в белом цвете)
1503100B05D439T	M10	6.0	17.0	B (цинковое покрытие в белом цвете)
1503100BD439K	M10	6.0	17.0	B (цинковое покрытие в белом цвете)
1503100BD439T	M10	6.0	17.0	B (цинковое покрытие в белом цвете)
1503100BG804D439T	M10	6.0	17.0	BG8 - ocynk biały 8 mikronów
1503100CD439T	M10	6.0	17.0	C (цинковое покрытие в черном цвете)
1503100G04D439T	M10	6.0	17.0	G (горячее цинкование)
1503100MD439T	M10	6.0	17.0	M (латунированное покрытие)
1503100MND439T	M10	6.0	17.0	MN - mosiądz niklowany
1503100R404D439T	M10	6.0	17.0	R4 - ocynk płatkowy
1503100S04D439T	M10	6.0	17.0	S (крепеж без покрытия)
1503100SD439T	M10	6.0	17.0	S (крепеж без покрытия)
1503120B04D439T	M12	7.0	19.0	B (цинковое покрытие в белом цвете)
1503120B04LD439T	M12	7.0	19.0	B (цинковое покрытие в белом цвете)
1503120B04LD934T	M12	7.0	19.0	B (цинковое покрытие в белом цвете)
1503120B05D439T	M12	7.0	19.0	B (цинковое покрытие в белом цвете)
1503120BD439K	M12	7.0	19.0	B (цинковое покрытие в белом цвете)
1503120BD439T	M12	7.0	19.0	B (цинковое покрытие в белом цвете)
1503120BG804D439T	M12	7.0	19.0	BG8 - ocynk biały 8 mikronów
1503120G04D439T	M12	7.0	19.0	G (горячее цинкование)
1503120MD439T	M12	7.0	19.0	M (латунированное покрытие)
1503120MND439T	M12	7.0	19.0	MN - mosiądz niklowany
1503120R404D439T	M12	7.0	19.0	R4 - ocynk płatkowy
1503120S04D439T	M12	7.0	19.0	S (крепеж без покрытия)
1503140B04D439T	M14	8.0	22.0	B (цинковое покрытие в белом цвете)
1503140B04LD439T	M14	8.0	22.0	B (цинковое покрытие в белом цвете)
1503140B05D439T	M14	8.0	22.0	B (цинковое покрытие в белом цвете)
1503140BD439T	M14	8.0	22.0	B (цинковое покрытие в белом цвете)
1503140S04D439T	M14	8.0	22.0	S (крепеж без покрытия)
1503160B04D439T	M16	8.0	24.0	B (цинковое покрытие в белом цвете)
1503160B04LD439T	M16	8.0	24.0	B (цинковое покрытие в белом цвете)
1503160B04LD934T	M16	8.0	24.0	B (цинковое покрытие в белом цвете)
1503160B05D439T	M16	8.0	24.0	B (цинковое покрытие в белом цвете)
1503160BD439K	M16	8.0	24.0	B (цинковое покрытие в белом цвете)
1503160BD439T	M16	8.0	24.0	B (цинковое покрытие в белом цвете)
1503160BG804D439T	M16	8.0	24.0	BG8 - ocynk biały 8 mikronów
1503160BLD439T	M16	8.0	24.0	B (цинковое покрытие в белом цвете)
1503160CD439T	M16	8.0	24.0	C (цинковое покрытие в черном цвете)

Material index	d [mm]	m [mm]	s [mm]	Вид покрытия
1503160G04D439T	M16	8.0	24.0	G (горячее цинкование)
1503160GD439T	M16	8.0	24.0	G (горячее цинкование)
1503160MD439T	M16	8.0	24.0	M (латунированное покрытие)
1503160MND439T	M16	8.0	24.0	MN - mosiądz niklowany
1503160R404D439T	M16	8.0	24.0	R4 - ocynk płatkowy
1503160S04D439T	M16	8.0	24.0	S (крепеж без покрытия)
1503160SD439T	M16	8.0	24.0	S (крепеж без покрытия)
1503180B04D439T	M18	9.0	27.0	B (цинковое покрытие в белом цвете)
1503180BD439T	M18	9.0	27.0	B (цинковое покрытие в белом цвете)
1503180S04D439T	M18	9.0	27.0	S (крепеж без покрытия)
1503200B04D439T	M20	9.0	30.0	B (цинковое покрытие в белом цвете)
1503200B04LD439T	M20	9.0	30.0	B (цинковое покрытие в белом цвете)
1503200B04LD934T	M20	9.0	30.0	B (цинковое покрытие в белом цвете)
1503200B05D439T	M20	9.0	30.0	B (цинковое покрытие в белом цвете)
1503200B08D439S	M20	9.0	30.0	B (цинковое покрытие в белом цвете)
1503200BD439K	M20	9.0	30.0	B (цинковое покрытие в белом цвете)
1503200BD439T	M20	9.0	30.0	B (цинковое покрытие в белом цвете)
1503200G04D439T	M20	9.0	30.0	G (горячее цинкование)
1503200GD439T	M20	9.0	30.0	G (горячее цинкование)
1503200MD439T	M20	9.0	30.0	M (латунированное покрытие)
1503200MND439T	M20	9.0	30.0	MN - mosiądz niklowany
1503200R404D439T	M20	9.0	30.0	R4 - ocynk płatkowy
1503200S04D439T	M20	9.0	30.0	S (крепеж без покрытия)
1503220B04D439T	M22	10.0	32.0	B (цинковое покрытие в белом цвете)
1503220B08D439S	M22	10.0	32.0	B (цинковое покрытие в белом цвете)
1503220BD439S	M22	10.0	32.0	B (цинковое покрытие в белом цвете)
1503220S04D439T	M22	10.0	32.0	S (крепеж без покрытия)
1503240B04D439T	M24	10.0	36.0	B (цинковое покрытие в белом цвете)
1503240B04LD439T	M24	10.0	36.0	B (цинковое покрытие в белом цвете)
1503240B04LD934T	M24	10.0	36.0	B (цинковое покрытие в белом цвете)
1503240B05D439T	M24	10.0	36.0	B (цинковое покрытие в белом цвете)
1503240BD439S	M24	10.0	36.0	B (цинковое покрытие в белом цвете)
1503240G04D439T	M24	10.0	36.0	G (горячее цинкование)
1503240R404D439T	M24	10.0	36.0	R4 - ocynk płatkowy
1503240S04D439T	M24	10.0	36.0	S (крепеж без покрытия)
1503270B04D439T	M27	12.0	41.0	B (цинковое покрытие в белом цвете)
1503270BD439K	M27	12.0	41.0	B (цинковое покрытие в белом цвете)
1503270BD439S	M27	12.0	41.0	B (цинковое покрытие в белом цвете)
1503270BLD439T	M27	12.0	41.0	B (цинковое покрытие в белом цвете)

Material index	d [mm]	m [mm]	s [mm]	Вид покрытия
1503270G04D439T	M27	12.0	41.0	G (горячее цинкование)
1503270S04D439T	M27	12.0	41.0	S (крепеж без покрытия)
1503270SD439S	M27	12.0	41.0	S (крепеж без покрытия)
1503300B04D439T	M30	12.0	46.0	B (цинковое покрытие в белом цвете)
1503300B04LD439T	M30	12.0	46.0	B (цинковое покрытие в белом цвете)
1503300B04LD934T	M30	12.0	46.0	B (цинковое покрытие в белом цвете)
1503300B05D439T	M30	12.0	46.0	B (цинковое покрытие в белом цвете)
1503300BD439K	M30	12.0	46.0	B (цинковое покрытие в белом цвете)
1503300BD439S	M30	12.0	46.0	B (цинковое покрытие в белом цвете)
1503300G04D439T	M30	12.0	46.0	G (горячее цинкование)
1503300R404D439T	M30	12.0	46.0	R4 - ocynk płatkowy
1503300S04D439T	M30	12.0	46.0	S (крепеж без покрытия)
1503300SD439S	M30	12.0	46.0	S (крепеж без покрытия)
1503330B04D439T	M33	14.0	50.0	B (цинковое покрытие в белом цвете)
1503330S04D439T	M33	14.0	50.0	S (крепеж без покрытия)
1503360B04D439T	M36	14.0	55.0	B (цинковое покрытие в белом цвете)
1503360B04LD934T	M36	14.0	55.0	B (цинковое покрытие в белом цвете)
1503360B05D439T	M36	14.0	55.0	B (цинковое покрытие в белом цвете)
1503360BD439S	M36	14.0	55.0	B (цинковое покрытие в белом цвете)
1503360S04D439T	M36	14.0	55.0	S (крепеж без покрытия)
1503390B04D439T	M39	16.0	60.0	B (цинковое покрытие в белом цвете)
1503390BD439S	M39	16.0	60.0	B (цинковое покрытие в белом цвете)
1503420B04D439T	M42	16.0	65.0	B (цинковое покрытие в белом цвете)
1503420B04LD934T	M42	16.0	65.0	B (цинковое покрытие в белом цвете)
1503420B08D439S	M42	16.0	65.0	B (цинковое покрытие в белом цвете)
1503420B10D439S	M42	16.0	65.0	B (цинковое покрытие в белом цвете)
1503420S04D439T	M42	16.0	65.0	S (крепеж без покрытия)
1503480B04D439T	M48	18.0	75.0	B (цинковое покрытие в белом цвете)
1503640BD439S	M64			B (цинковое покрытие в белом цвете)
1503TESTS				