I15.60 INOX Nakręt. zrywalna

???????????? ??????
+48 58 55 40 410

Materia?:
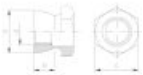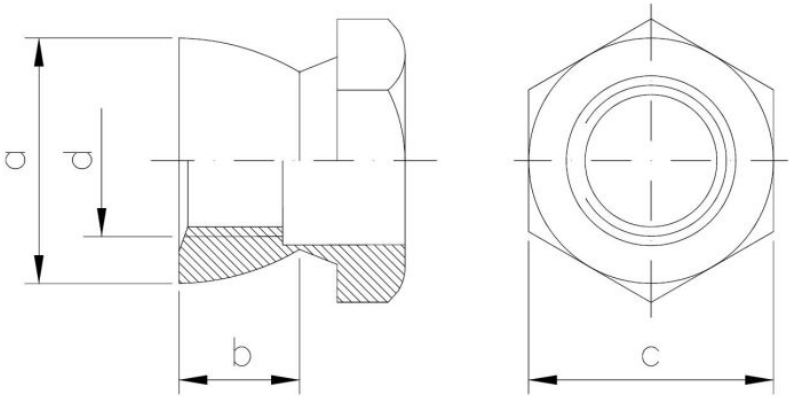
A2